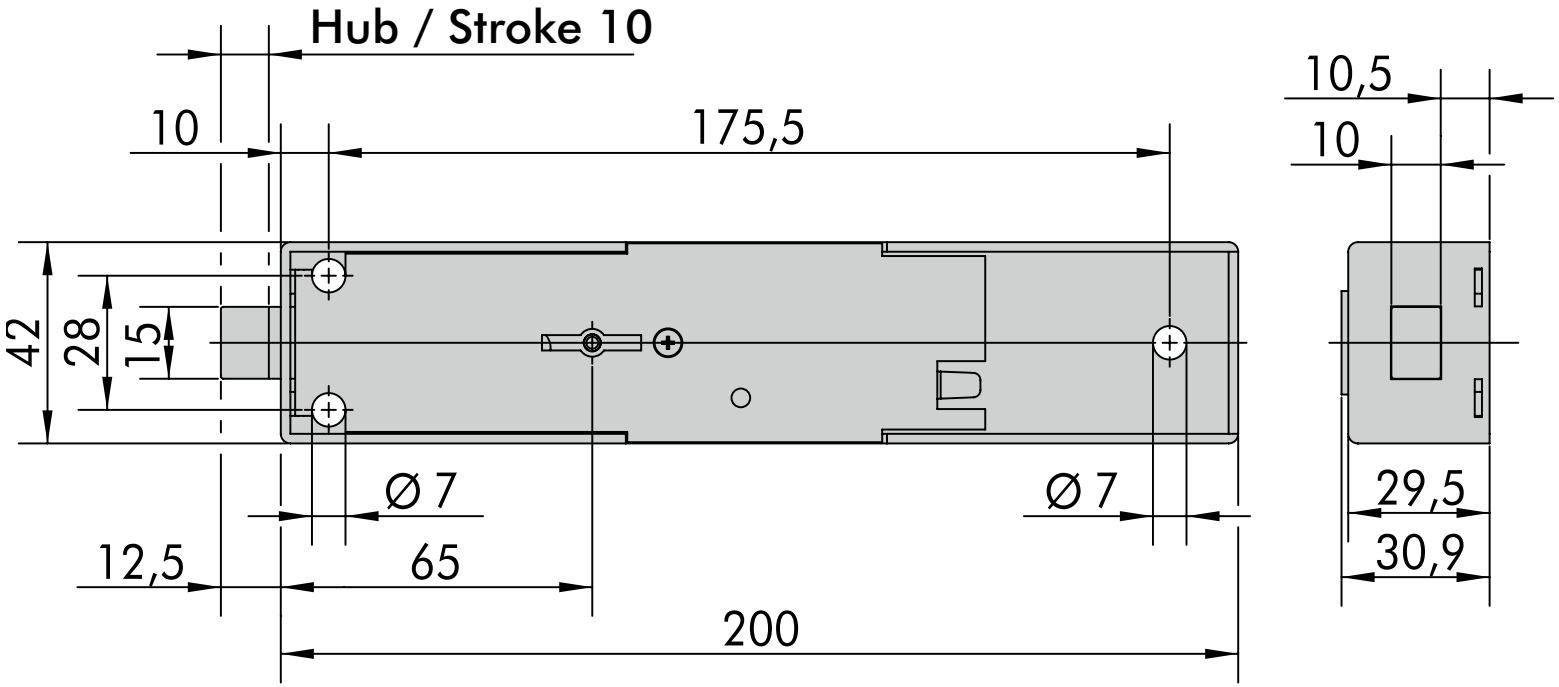

© 2019 Carl Wittkopp GmbH • Konrad-Zuse-Straße 5 • D-42551 Velbert • www.carl-wittkopp.com